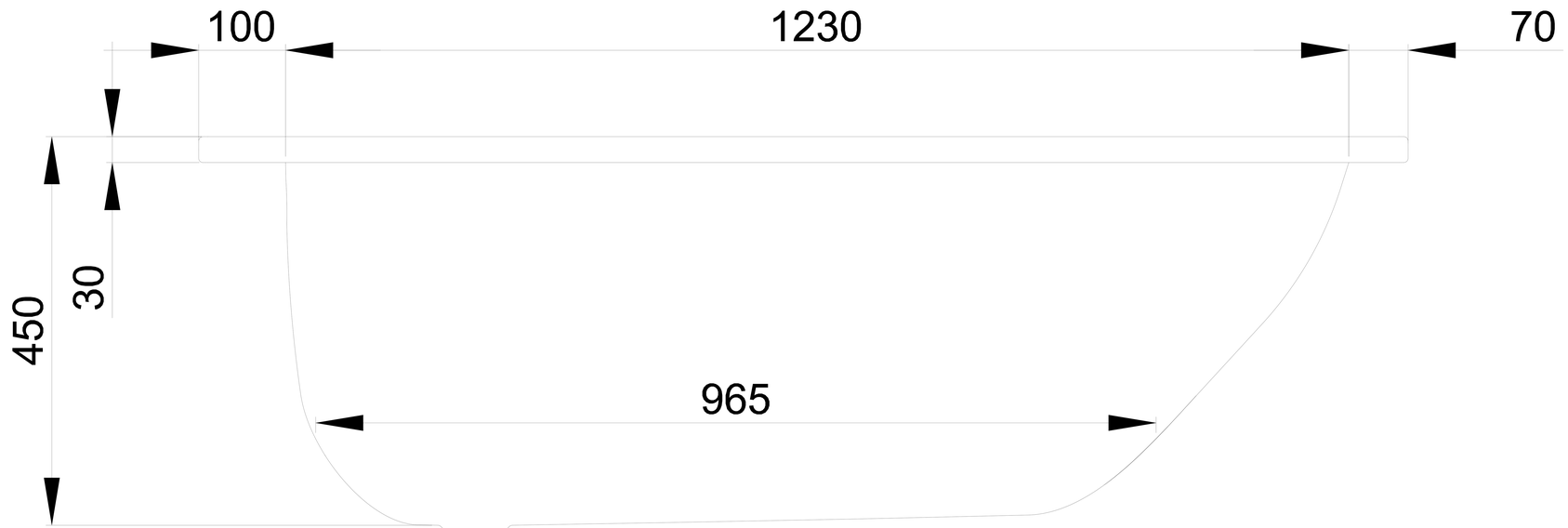
100
1230
70
30
450
965

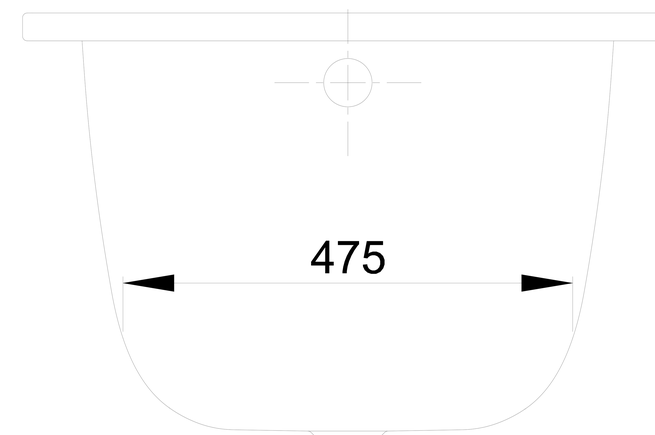
475

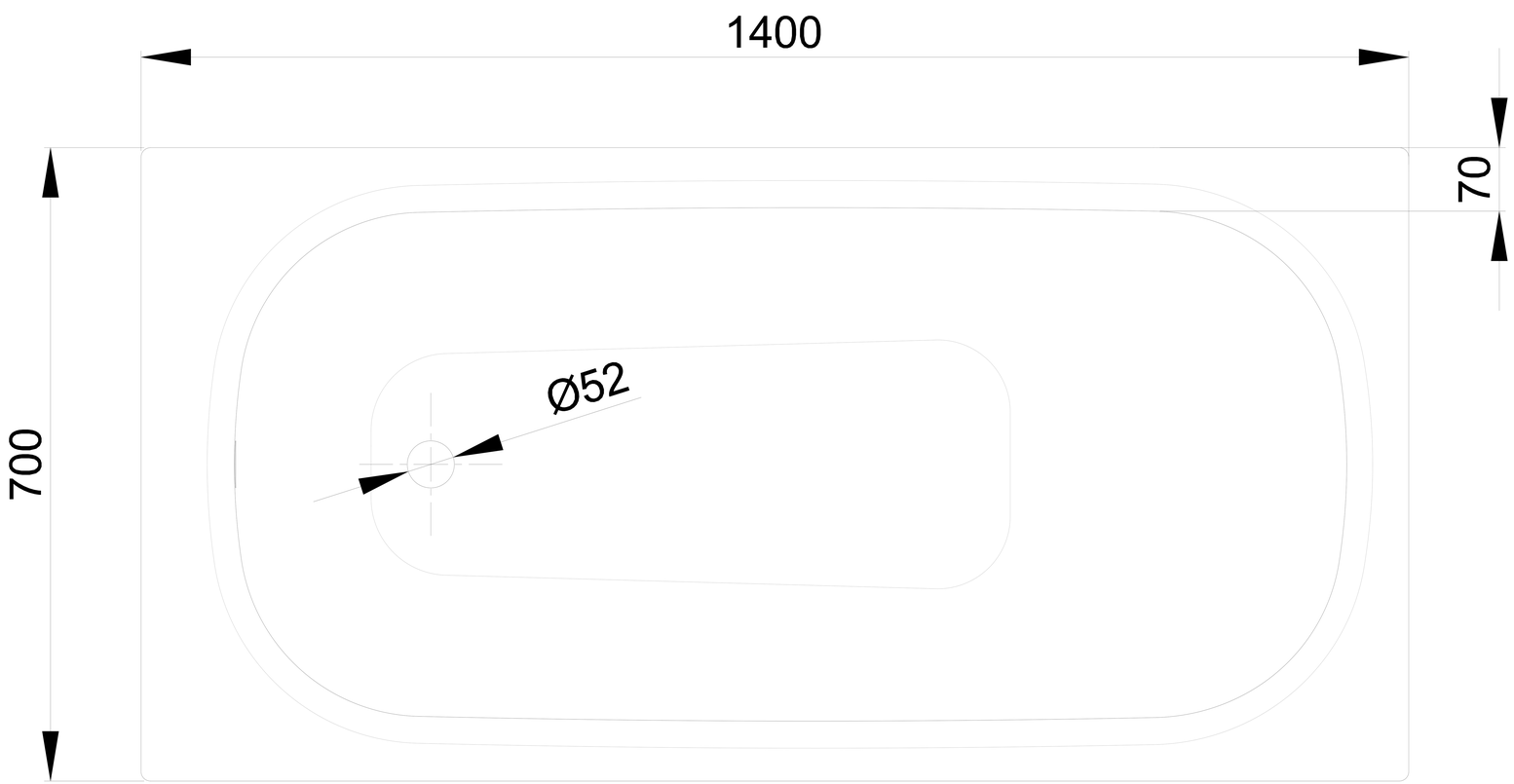
1400
70
700
Ø52